Telco Flat Pro LED 100W

ORBE Equipamiento Urbano
ESPECIALISTAS EN ILUMINACION URBANA

Want Chile Importadora Led

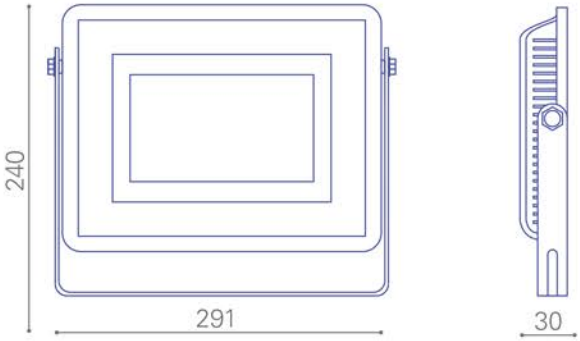

Variables

30600100

100W

6.000K

220-240V 50Hz

Incluye

Driver
F.P._>0.93
THD_<15%

Uso interior/exterior

Línea de productos para utilizar en el interior como en el exterior ideales para la iluminación de fachadas, jardines, multicanchas y otros.

Características generales

Iluminación_ uniforme
Material_ aluminio y vidrio templado
Tipo de led_ 2835 SMD
Flujo luminoso_ 10.000 lm.
Ángulo_ 100°
Color del cuerpo_ negro
Vida útil_ 40.000hrs.
Instalación_ multi montaje

Finalidad del Producto

Indoor

Outdoor

Iluminación general

Para montaje en cielo

Para montaje en piso

Para montaje en muro

Vida útil: 40.000

CRI 70

IP65

RoHS

Distribuido en Chile por Downlight - Presidente Eduardo Frei Montalva 2450.
ventas@postesmetalicos.cl www.postesmetalicos.cl +56977482754 +56978098000

Telco Flat Pro LED 150W

ORBE Equipamiento Urbano
ESPECIALISTAS EN ILUMINACION URBANA

Want Chile Importadora Led

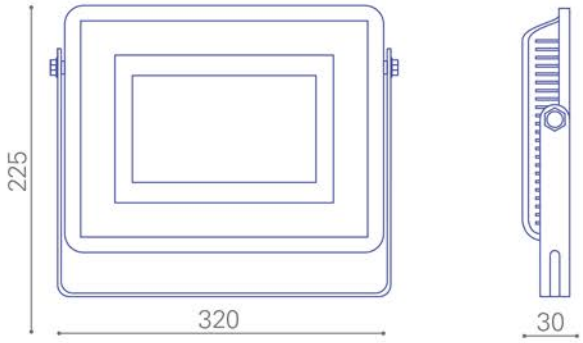

Variables

30600150

150W

6.000K

200-240V 50Hz

Incluye

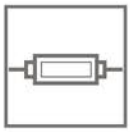

Driver
F.P._>0.93
THD_<15%

Uso interior/exterior

Línea de productos para utilizar en el interior como en el exterior ideales para la iluminación de fachadas, jardines, multicanchas y otros.

Finalidad del Producto

Indoor

Outdoor

Iluminación general

Para montaje en cielo

Para montaje en piso

Para montaje en muro

Características generales

Iluminación_ uniforme
Material_ aluminio y vidrio templado
Tipo de led_ 2835 SMD
Ángulo_ 100°
Color del cuerpo_ negro
Larga Vida Útil
Instalación_ multi montaje

Larga Vida Útil

CRI 70 | IP66 | RoHS | CE

ventas@postesmetalicos.cl www.postesmetalicos.cl +56977482754 +56978098000

Telco Flat Pro LED 200W

ORBE Equipamiento Urbano
ESPECIALISTAS EN ILUMINACION URBANA

Want Chile Importadora Led

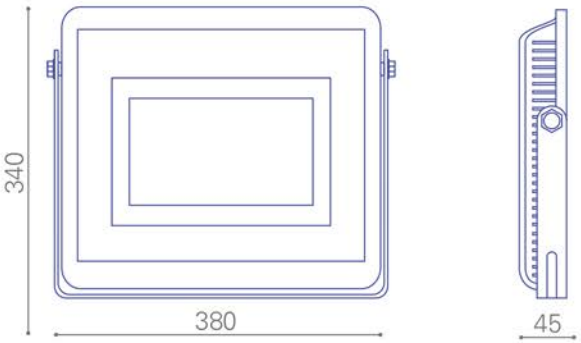

Variables

5060010

200W

6.000K

220-240V 50Hz

Incluye

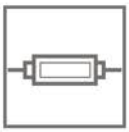

Driver
F.P._>0.93
THD_<15%

Uso interior/exterior

Línea de productos para utilizar en el interior como en el exterior ideales para la iluminación de fachadas, jardines, multicanchas y otros.

Características generales

Iluminación_ uniforme
Material_ aluminio y vidrio templado
Tipo de led_ 2835 SMD
Flujo luminoso_ 20.000 lm.
Ángulo_ 100°
Color del cuerpo_ negro
Larga vida útil
Instalación_ multi montaje

Finalidad del Producto

Indoor

Outdoor

Iluminación general

Para montaje en cielo

Para montaje en piso

Para montaje en muro

Larga vida útil

CRI 70 | IP65 | RoHS | CE

ventas@postesmetalicos.cl www.postesmetalicos.cl +56977482754 +56978098000

Telco Flat Pro LED 250W

ORBE Equipamiento Urbano
ESPECIALISTAS EN ILUMINACION URBANA

Want Chile Importadora Led

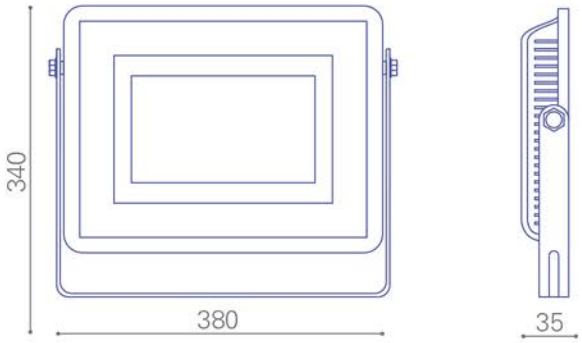

Variables

30600250

250W

6000K

200-240V 50Hz

Incluye

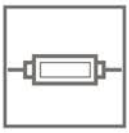

Driver
F.P._>0.93
THD_<15%

Uso interior/exterior

Línea de productos para utilizar en el interior como en el exterior ideales para la iluminación de fachadas, jardines, multicanchas y otros.

Finalidad del Producto

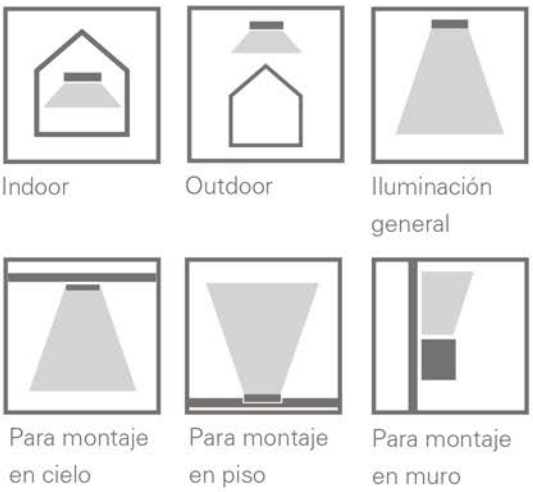

Características generales

Iluminación_ uniforme
Material_ aluminio y vidrio templado
Tipo de led_ 2835 SMD
Ángulo_ 100°
Color del cuerpo_ negro
Instalación_ multi montaje

Larga Vida Útil

CRI 70 | IP66 | RoHS | CE

ventas@postesmetalicos.cl www.postesmetalicos.cl +56977482754 +56978098000

Telco Flat Pro LED 300W

ORBE Equipamiento Urbano
ESPECIALISTAS EN ILUMINACION URBANA

Want Chile Importadora Led

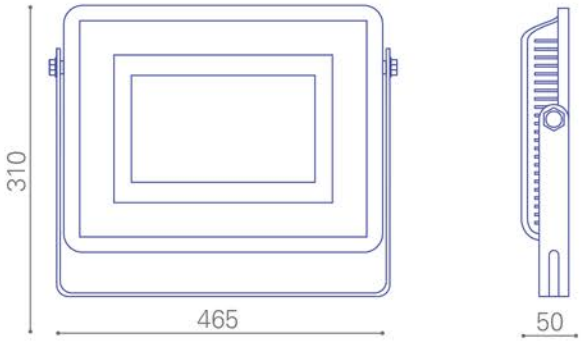

Variables

30600300

300W

6.000K

200-240V 50Hz

Incluye

Driver
F.P._>0.93
THD_<15%

Uso interior/exterior

Línea de productos para utilizar en el interior como en el exterior ideales para la iluminación de fachadas, jardines, multicanchas y otros.

Finalidad del Producto

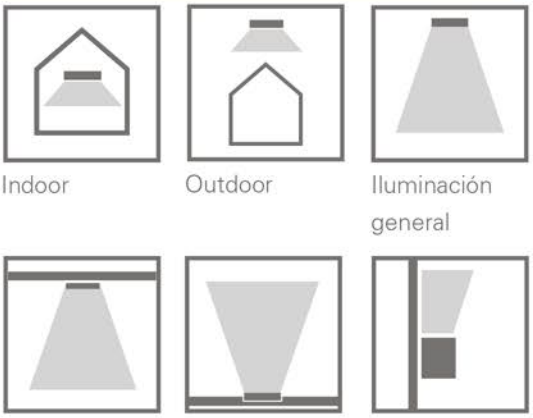

Indoor | Outdoor | Iluminación general

Para montaje en cielo | Para montaje en piso | Para montaje en muro

Características generales

Iluminación_ uniforme
Material_ aluminio y vidrio templado
Tipo de led_ 2835 SMD
Ángulo_ 100°
Color del cuerpo_ negro
Instalación_ multi montaje

Larga Vida Útil

CRI 70 | IP65

RoHS | CE

ventas@postesmetalicos.cl www.postesmetalicos.cl +56977482754 +56978098000

Telco Flat Pro LED 500W

ORBE Equipamiento Urbano
ESPECIALISTAS EN ILUMINACION URBANA

Want Chile Importadora Led

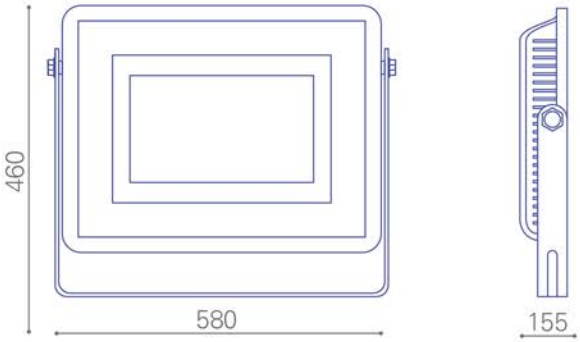

Variables

5060010

5.500K

200-240V 50Hz

Incluye

Driver
F.P._>0.95
THD_<15%

Uso exterior

Línea de productos para utilizar en el interior como en el exterior ideales para la iluminación de fachadas, jardines, multicanchas y otros.

Finalidad del Producto

Uso Exterior

Iluminación general

Montaje múltiple

Características generales

Iluminación_ uniforme
Material_ aluminio y vidrio templado
Tipo de led_ 2835 SMD
Ángulo_ 100°
Color del cuerpo_ negro
Instalación_ multi montaje

Larga Vida Útil

CRI 70 | IP66 | RoHS | CE

ventas@postesmetalicos.cl www.postesmetalicos.cl +56977482754 +56978098000

Telco Flat Pro LED 1000W

ORBE Equipamiento Urbano
ESPECIALISTAS EN ILUMINACION URBANA

Want Chile Importadora Led

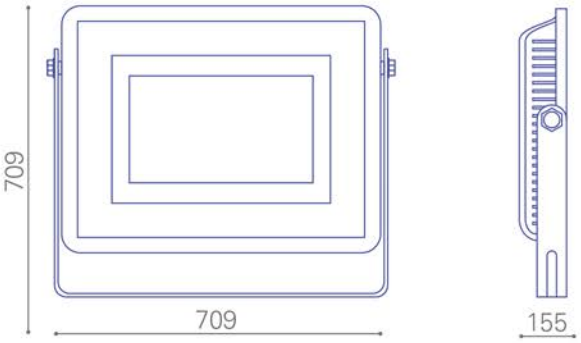

Variables

306001000

5.000°K

1000W

BOX

Uso exterior

Línea de productos para utilizar en el interior como en el exterior ideales para la iluminación de fachadas, jardines, multicanchas y otros.

Características generales

Iluminación_ uniforme
Material_ aluminio y vidrio templado
Tipo de led_ 2835 SMD
Flujo luminoso_ 135.500 Lm.
Ángulo_30°
Color del cuerpo_ negro
Vida útil_ 50.000hrs.
Instalación_ multi montaje
Eficacia_ ≥135Lm/W
Protector Sobretensión_ 10KV / 10KA

Finalidad del Producto

Uso Exterior | Iluminación general | Montaje múltiple

ncluye

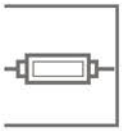

Driver Corriente Constante Moso
120-277VAC
50-60Hz
P.F. ≥0,97
THD ≥10%

Vida útil: 50.000

CRI 70 | IP65

RoHS | CE

Distribuido en Chile por Downlight - Presidente Eduardo Frei Montalva 2450

PROYECTOR TUNNEL 200W

ORBE Equipamiento Urbano
ESPECIALISTAS EN ILUMINACION URBANA

Want Chile Importadora Led

PROYECTOR DE AREA LED

CARACTERÍSTICAS

- Proyector LED diseñado para iluminación de carreteras, calles, puentes, estacionamientos,
- etc.
  Diseño de aspecto moderno y elegante.
- Driver de alta calidad con protección contra sobre-calentamiento y sobre-tensión.
- Alta eficiencia luminica hasta 135lm/w.
- Temperatura ambiente de operación: -40 °C 45°
- Protección: Ip65
- Altura máxima de trabajo: Min 1M- Max 8M

CE RoHS IP 65 Garantía: 5 Años

CÓDIGO	POTENCIA	TENSIÓN DE OPERACIÓN	FLUJO LUMINOSO	FACTOR POTENCIA	EFICIENCIA	TEMP. COLOR	CHIP LED	DRIVER	VIDA ÚTIL
	(W)		(lm)		(lm/W)	(k)			(h)
35899	200 W	AC100-240	26997.11	>0.95	135	5500K	LUMILED	SONSE	50000

Dimensiones:

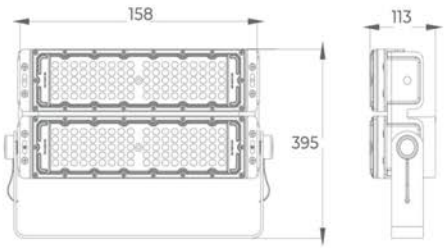

Watt	L(mm)	H(mm)	W(mm)
200W	158	395	113

Fotometría:

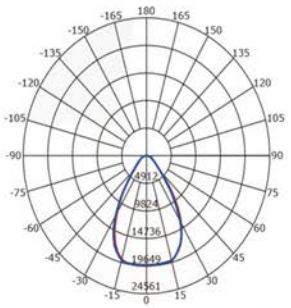

Beam Angle(50%) C0-180,C90-270: 68.7 deg,68.0 deg

C0-180 —— C90-270 ——

Montaje:

ALTURA DE MONTAJE <8 M

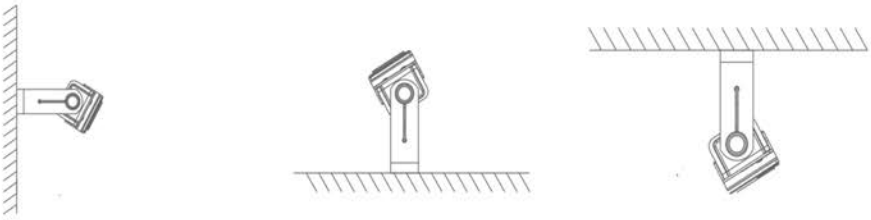

PROYECTOR TUNNEL 300W

ORBE Equipamiento Urbano
ESPECIALISTAS EN ILUMINACION URBANA

Want Chile Importadora Led

PROYECTOR DE AREA LED

CARACTERÍSTICAS

- Proyector LED diseñado para iluminación de carreteras, calles, puentes, estacionamientos, etc.
  Diseño de aspecto moderno y elegante.
- Driver de alta calidad con protección contra sobre-calentamiento y sobre-tensión.
- Alta eficiencia luminica hasta 135lm/w.
- Temperatura ambiente de operación: -40 °C 45°
- Protección: Ip65
- Altura máxima de trabajo: Min 1M- Max 8M

CE RoHS IP 65 Garantía: 5 Años

CÓDIGO	POTENCIA	TENSIÓN DE OPERACIÓN	FLUJO LUMINOSO	FACTOR POTENCIA	EFICIENCIA	TEMP. COLOR	CHIP LED	DRIVER	VIDA ÚTIL
	(W)		(lm)		(lm/W)	(k)			(h)
35900	300 W	AC100-240	40594.47	>0.95	135	5500K	LUMILED	SONSE	50000

Dimensiones:

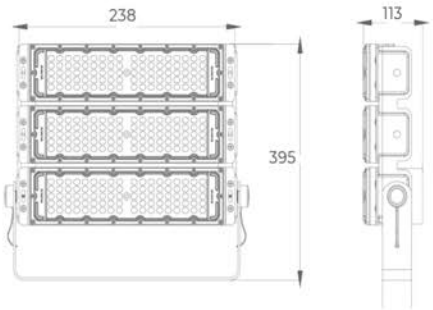

Watt	L(mm)	H(mm)	W(mm)
300W	238	395	113

Fotometría:

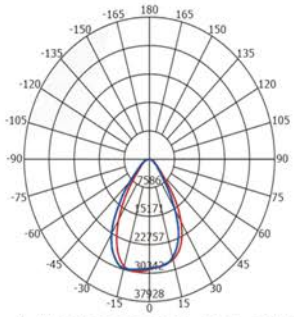

Beam Angle(50%) C0-180,C90-270: 67.5 deg,67.7 deg

C0-180 C90-270

Montaje:

ALTURA DE MONTAJE <8 M

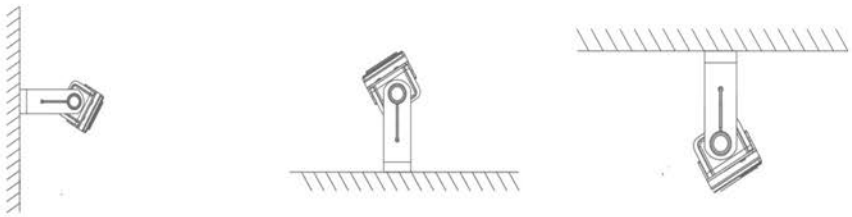

ventas@postesmetalicos.cl www.postesmetalicos.cl +56977482754 +56978098000

PROYECTOR TUNNEL 400W

ORBE Equipamiento Urbano
ESPECIALISTAS EN ILUMINACION URBANA

Want Chile Importadora Led

PROYECTOR DE AREA LED

CARACTERÍSTICAS

- Proyector LED diseñado para iluminación de carreteras, calles, puentes, estacionamientos,
- etc.
  Diseño de aspecto moderno y elegante.
- Driver de alta calidad con protección contra sobre-calentamiento y sobre-tensión.
- Alta eficiencia luminica hasta 135lm/w.
- Temperatura ambiente de operación: -40 °C 45°
- Protección: Ip65
- Altura máxima de trabajo: Min 1M- Max 8M

CE RoHS IP 65 Garantía: 5 Años

CÓDIGO	POTENCIA	TENSIÓN DE OPERACIÓN	FLUJO LUMINOSO	FACTOR POTENCIA	EFICIENCIA	TEMP. COLOR	CHIP LED	DRIVER	VIDA ÚTIL
	(W)		(lm)		(lm/W)	(k)			(h)
35901	400 W	AC100-240	53539.58	>0.95	135	5500K	LUMILED	SONSE	50000

Dimensiones:

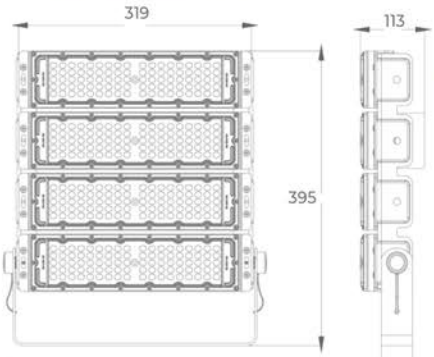

Watt	L(mm)	H(mm)	W(mm)
400W	319	395	113

Fotometría:

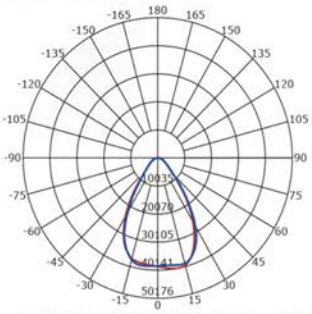

Beam Angle(50%) C0-180,C90-270: 67.3 deg,67.6 deg

C0-180 C90-270

Montaje:

ALTURA DE MONTAJE <8 M

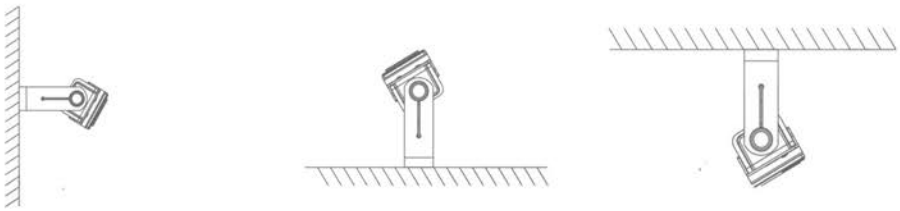

ventas@postesmetalicos.cl www.postesmetalicos.cl +56977482754 +56978098000